女子団体

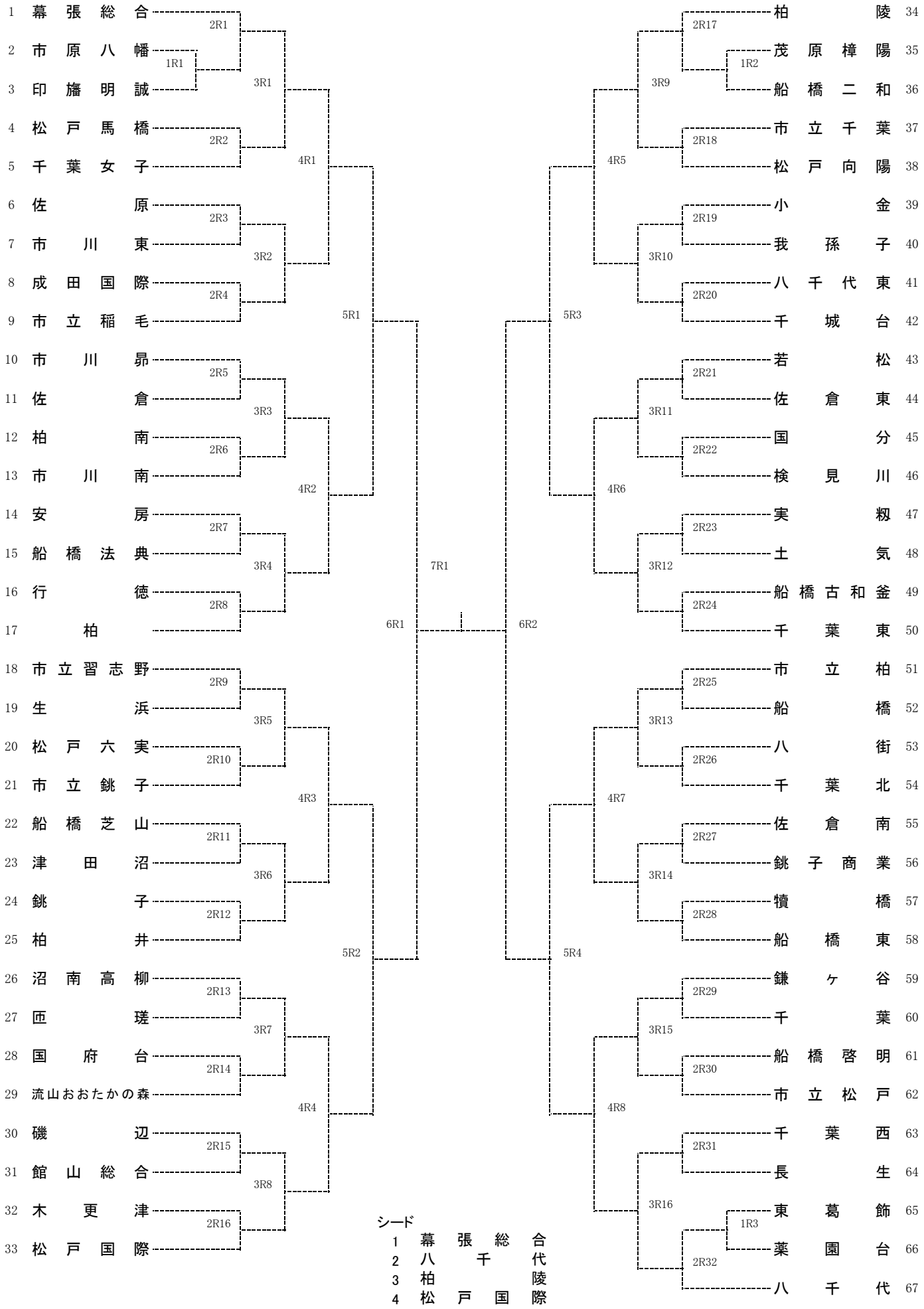

シード

1 幕張総合
2 八千代
3 柏陵
4 松戸国際