男子団体

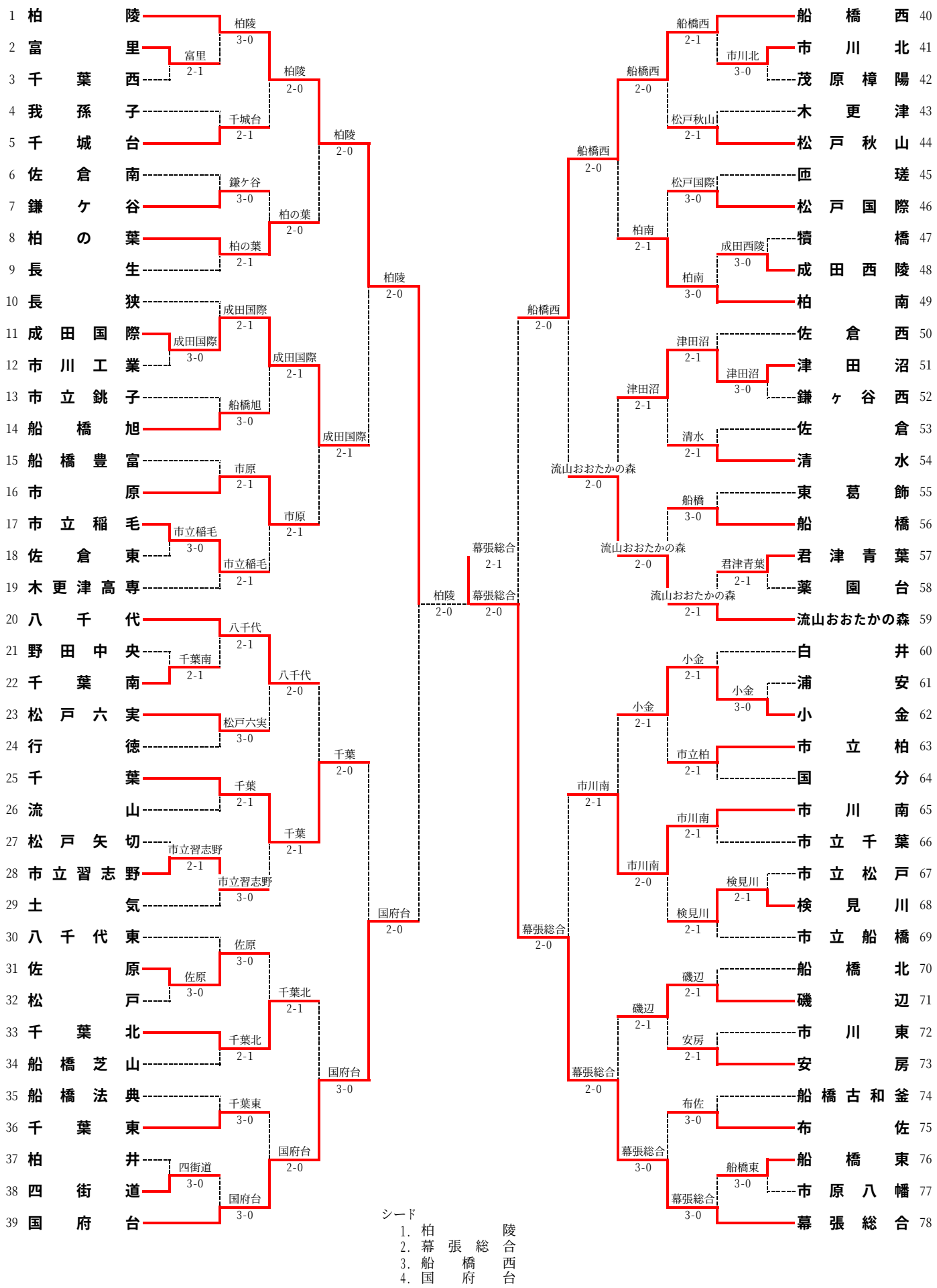

シード
1. 柏 陵
2. 幕 張 総 合
3. 船 橋 西
4. 国 府 台