女子シングルス

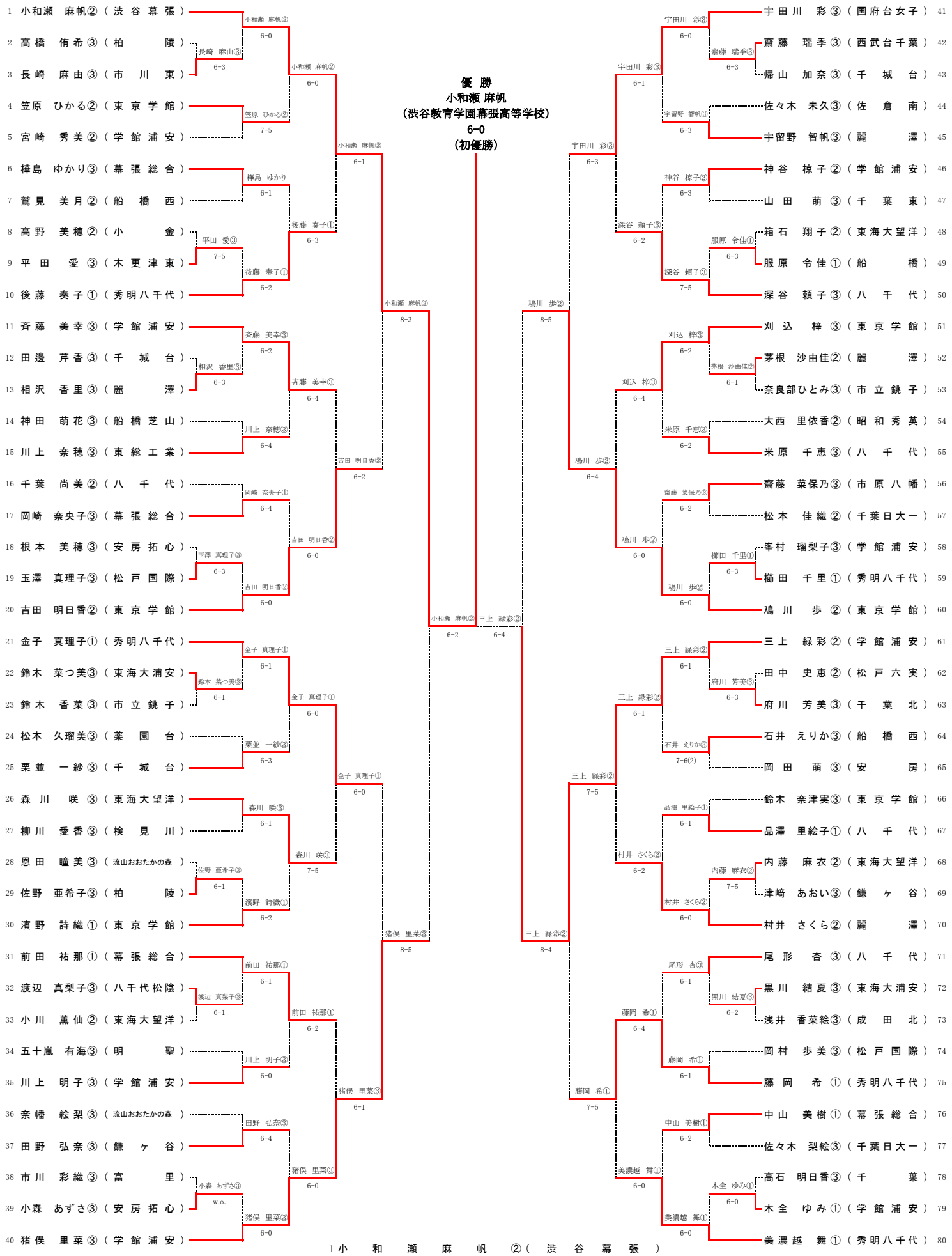
優 勝
小和瀬 麻帆
（渋谷教育学園幕張高等学校）
6-0
（初優勝）
1 小和瀬 麻帆②（渋谷幕張）
2 高橋 侑希③（柏 陵）
3 長崎 麻由③（市川東）
4 笠原 ひかる②（東京学館）
5 宮崎 秀美②（学館浦安）
6 樺島 ゆかり③（幕張総合）
7 鷲見 美月②（船橋西）
8 高野 美穂②（小 金）
9 平田 愛③（木更津東）
10 後藤 奏子①（秀明八千代）
11 斉藤 美幸③（学館浦安）
12 田邊 芹香③（千城台）
13 相沢 香里③（麗 澤）
14 神田 萌花③（船橋芝山）
15 川上 奈穂③（東総工業）
16 千葉 尚美②（八千代）
17 岡崎 奈央子③（幕張総合）
18 根本 美穂③（安房拓心）
19 玉澤 真理子③（松戸国際）
20 吉田 明日香②（東京学館）
21 金子 真理子①（秀明八千代）
22 鈴木 菜つ美③（東海大浦安）
23 鈴木 香菜③（市立銚子）
24 松本 久瑠美③（薬園台）
25 栗並 一紗③（千城台）
26 森川 咲③（東海大望洋）
27 柳川 愛香③（検見川）
28 恩田 瞳美③（流山おおたかの森）
29 佐野 亜希子③（柏 陵）
30 濱野 詩織①（東京学館）
31 前田 祐那①（幕張総合）
32 渡辺 真梨子③（八千代松陰）
33 小川 薫仙②（東海大望洋）
34 五十嵐 有海③（明 聖）
35 川上 明子③（学館浦安）
36 奈幡 絵梨③（流山おおたかの森）
37 田野 弘奈③（鎌ヶ谷）
38 市川 彩織③（富 里）
39 小森 あずさ③（安房拓心）
40 猪俣 里菜③（学館浦安）
41 宇田川 彩③（国府台女子）
42 齋藤 瑞季③（西武台千葉）
43 帰山 加奈③（千城台）
44 佐々木 未久③（佐倉南）
45 宇留野 智帆③（麗 澤）
46 神谷 椋子②（学館浦安）
47 山田 萌③（千葉東）
48 箱石 翔子②（東海大望洋）
49 服原 令佳①（船 橋）
50 深谷 頼子③（八千代）
51 刈込 梓③（東京学館）
52 茅根 沙由佳②（麗 澤）
53 奈良部ひとみ③（市立銚子）
54 大西 里依香②（昭和秀英）
55 米原 千恵③（八千代）
56 齋藤 菜保乃③（市原八幡）
57 松本 佳織②（千葉日大一）
58 峯村 瑠梨子③（学館浦安）
59 櫛田 千里①（秀明八千代）
60 鳰川 歩②（東京学館）
61 三上 緑彩②（学館浦安）
62 田中 史恵②（松戸六実）
63 府川 芳美③（千葉北）
64 石井 えりか③（船橋西）
65 岡田 萌③（安房）
66 鈴木 奈津実③（東京学館）
67 品澤 里絵子①（八千代）
68 内藤 麻衣②（東海大望洋）
69 津崎 あおい③（鎌ヶ谷）
70 村井 さくら②（麗 澤）
71 尾形 杏③（八千代）
72 黒川 結夏③（東海大浦安）
73 浅井 香菜絵③（成田北）
74 岡村 歩美③（松戸国際）
75 藤岡 希①（秀明八千代）
76 中山 美樹①（幕張総合）
77 佐々木 梨絵③（千葉日大一）
78 高石 明日香③（千 葉）
79 木全 ゆみ①（学館浦安）
80 美濃越 舞①（秀明八千代）
小和瀬 麻帆② 6-0
長崎 麻由③ 6-3
笠原 ひかる② 7-5
樺島 ゆかり 6-1
平田 愛③ 7-5
後藤 奏子① 6-2
斉藤 美幸③ 6-2
相沢 香里③ 6-3
川上 奈穂③ 6-4
岡崎 奈央子① 6-4
玉澤 真理子③ 6-3
吉田 明日香② 6-0
金子 真理子① 6-1
鈴木 菜つ美③ 6-1
栗並 一紗③ 6-3
森川 咲③ 6-1
佐野 亜希子③ 6-1
濱野 詩織① 6-2
前田 祐那① 6-1
渡辺 真梨子③ 6-1
川上 明子③ 6-0
田野 弘奈③ 6-4
小森 あずさ③ w.o.
猪俣 里菜③ 6-0
小和瀬 麻帆② 6-0
小和瀬 麻帆② 6-1
後藤 奏子① 6-3
吉田 明日香② 6-2
吉田 明日香② 6-0
金子 真理子① 6-0
森川 咲③ 7-5
前田 祐那① 6-2
猪俣 里菜③ 6-1
猪俣 里菜③ 6-0
小和瀬 麻帆② 8-3
金子 真理子① 6-0
猪俣 里菜③ 8-5
小和瀬 麻帆② 6-2
三上 緑彩② 6-4
宇田川 彩③ 6-0
齋藤 瑞季③ 6-3
宇留野 智帆③ 6-3
宇田川 彩③ 6-1
神谷 椋子② 6-3
服原 令佳① 6-3
深谷 頼子③ 7-5
深谷 頼子③ 6-2
宇田川 彩③ 6-3
刈込 梓③ 6-2
茅根 沙由佳② 6-1
米原 千恵③ 6-2
刈込 梓③ 6-4
齋藤 菜保乃③ 6-2
櫛田 千里① 6-3
鳰川 歩② 6-0
鳰川 歩② 6-4
鳰川 歩② 8-5
三上 緑彩② 6-1
府川 芳美③ 6-3
石井 えりか③ 7-6(2)
三上 緑彩② 6-1
品澤 里絵子① 6-1
内藤 麻衣② 7-5
村井 さくら② 6-0
村井 さくら② 6-2
三上 緑彩② 7-5
三上 緑彩② 8-4
尾形 杏③ 6-1
黒川 結夏③ 6-2
藤岡 希① 6-4
藤岡 希① 6-1
藤岡 希① 7-5
中山 美樹① 6-2
木全 ゆみ① 6-0
美濃越 舞① 6-0
美濃越 舞① 6-0
1 小和瀬 麻帆 ②（渋谷幕張）
2 美濃越 舞 ①（秀明八千代）
3 宇田川 彩 ③（国府台女子）
4 猪俣 里菜 ③（学館浦安）
3 位 決 定 戦
猪俣 里菜③（学館浦安）
猪俣 里菜③ w.o.
鳰川 歩 ②（東京学館）