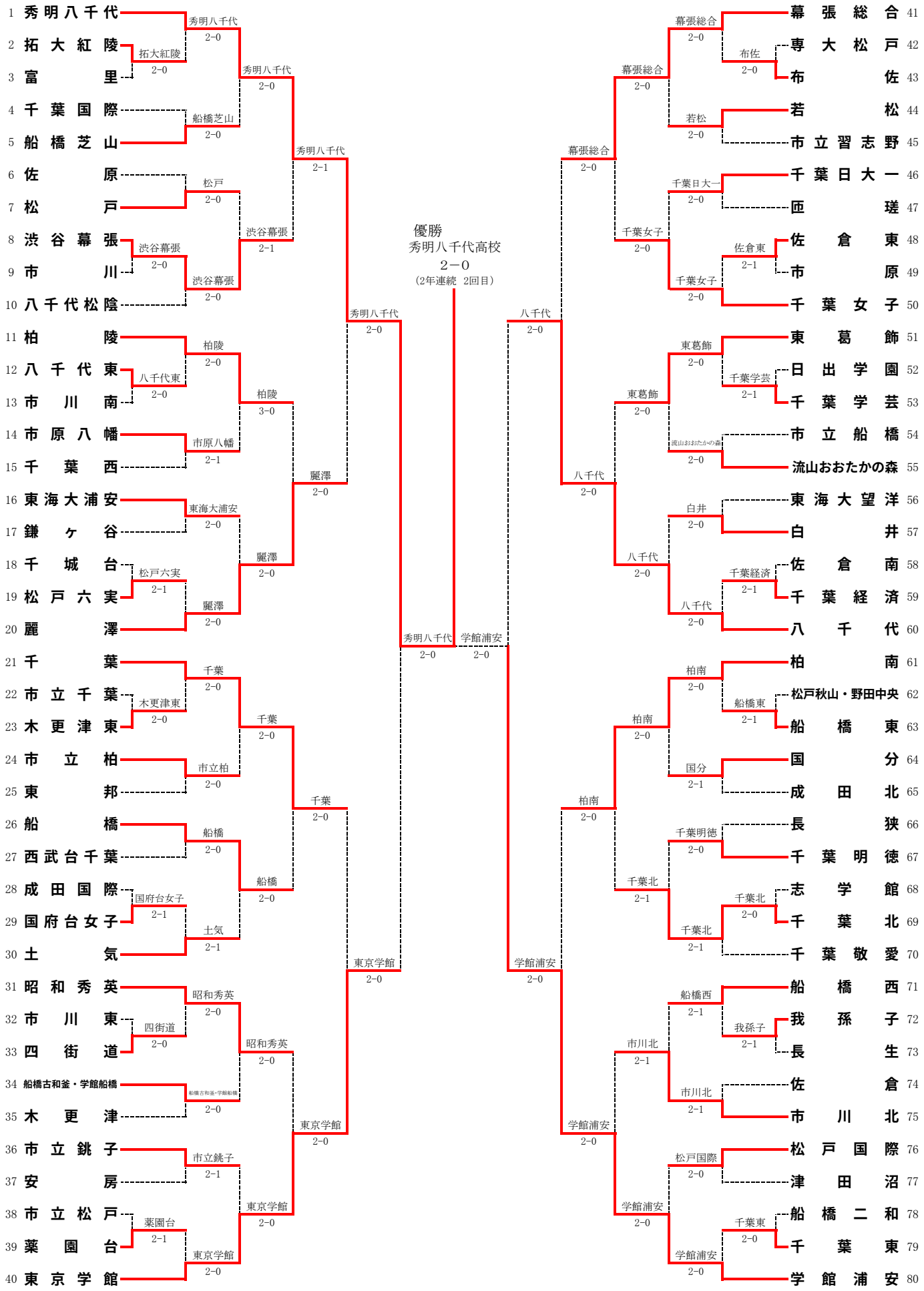平成21年度 第62回 千葉県高等学校総合体育大会テニス大会(団体の部)
女子団体