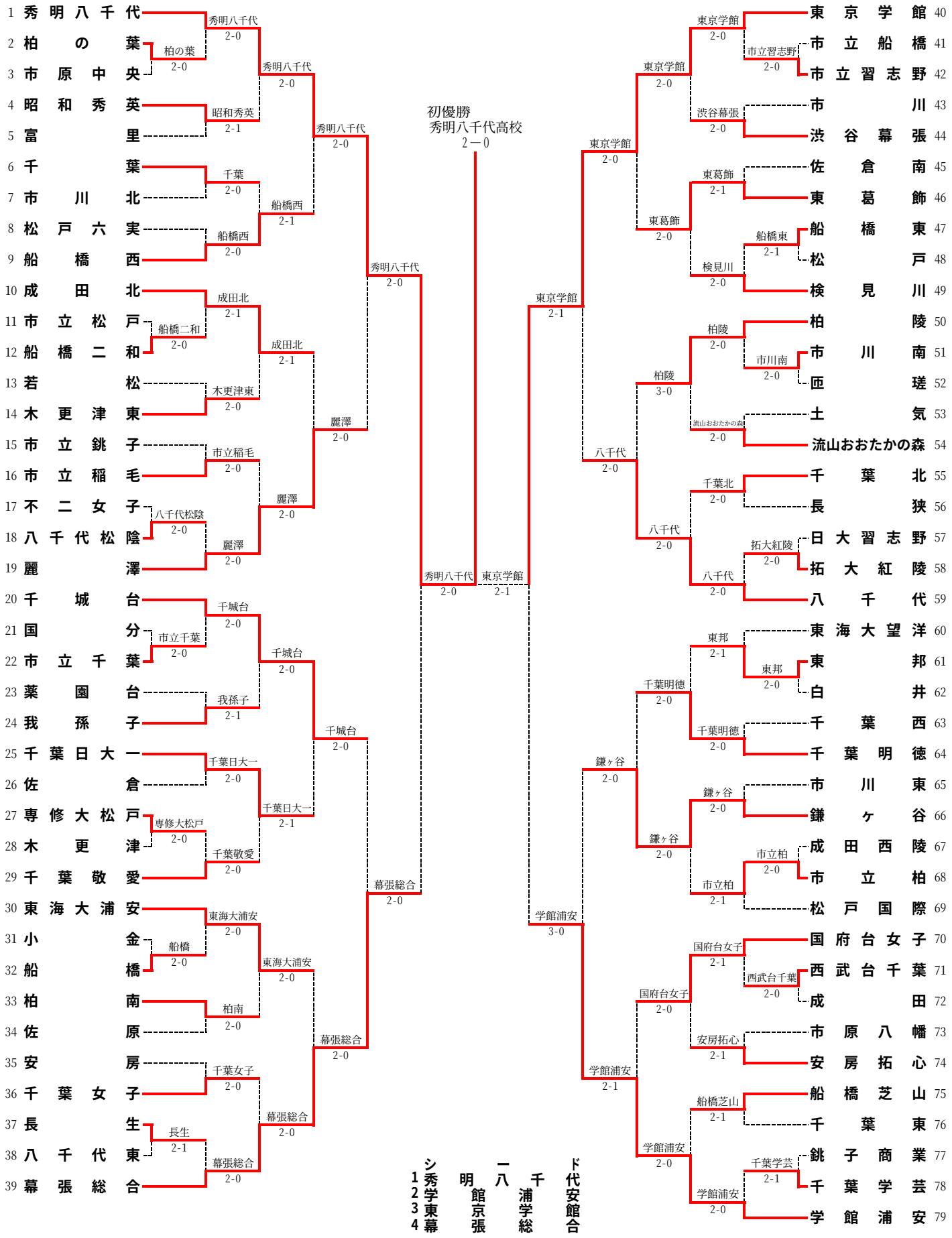平成20年度 第61回 千葉県高等学校総合体育大会テニス大会
女子団体